# Vertikutiereinheit VCU150

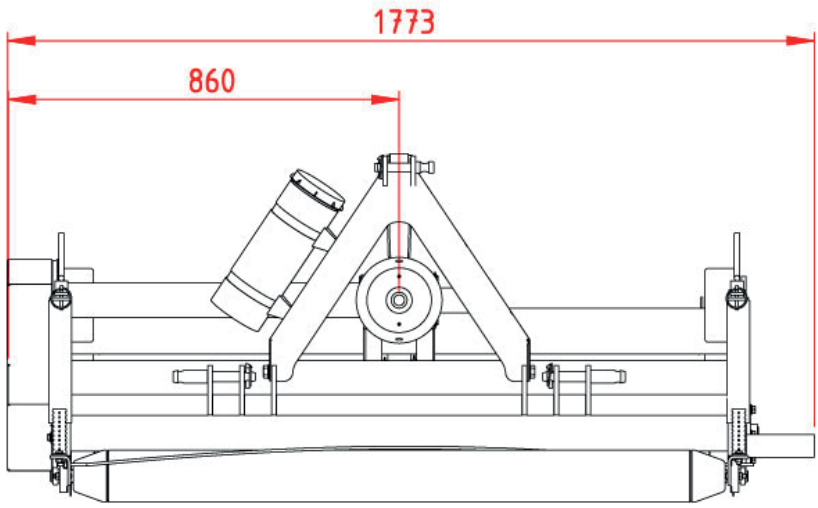


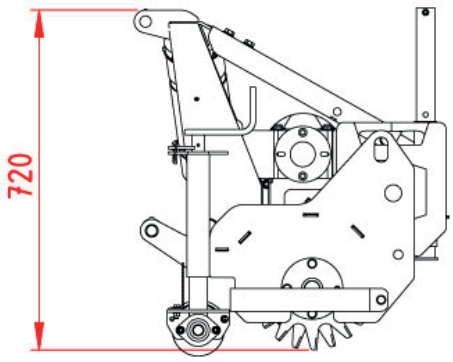


Maße sind in mm

## Technische Spezifikationen

| | |
|---|---|
| Erforderliche Zapfwellenleistung: | > 22 PS (16 kW) |
| Zapfwelle: | 540 U/Min. |
| Antrieb: | Zapfwelle |
| Heck 3-Pkt. Anbau: | Cat. I |
| Gewicht: | 255 kg |
| Abmessungen (LxBxH): | 1,70 x 0,80 x 0,90 m |
| Arbeitsbreite: | 1,50 m |
| Anzahl der Messer: | 56 / 47 / 29 |
| Ø Schneidmesser: | Ø 270 mm |
| Messerstärke: | 3 mm Tungsten Tips oder 3 mm Manganstahl |
| Messerabstand: | 30 mm |
| Fronttastwalze: | Ø 120 mm |
| Zusatzgewicht: | 2 x 22 kg |
| Arbeitstiefe: | Max. 40 mm |
| Transportmaße: | 305 kg lxbxh: 225 x 76 x 88cm |

*Im Rahmen unserer kontinuierlichen Verbesserung behalten wir uns das Recht vor, Spezifikationen und Design ohne vorherige Ankündigung zu ändern.*
*Die Illustrationen zeigen nicht unbedingt die Standardversion der Maschine.*

©TRILO 07/2019