Vertikutiereinheit VCU200

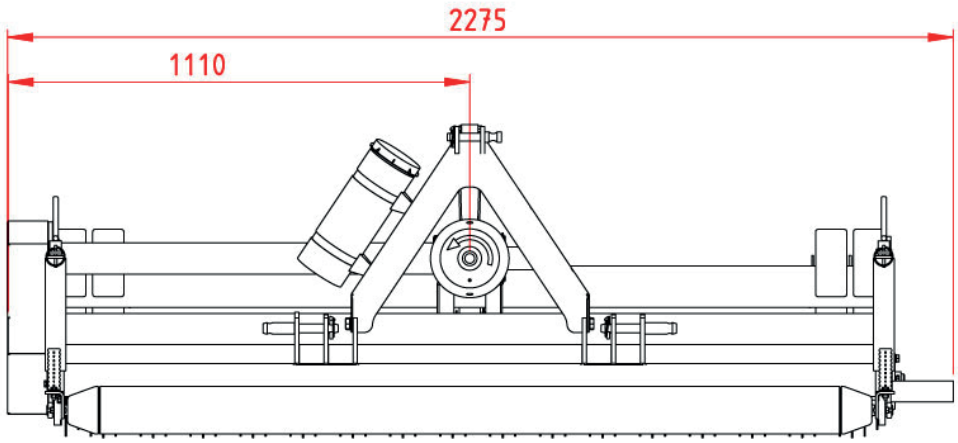

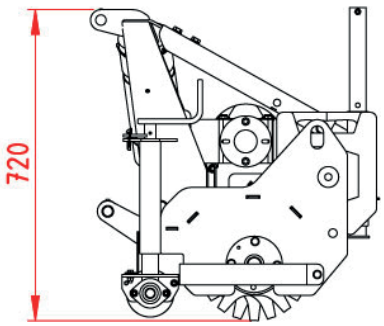

Maße sind in mm

Technische Spezifikationen

Erforderliche Zapfwellenleistung:	> 30 PS (22 kW)
Zapfwelle:	540 U/Min.
Antrieb:	Zapfwelle
Heck 3-Pkt. Anbau:	Cat. I
Gewicht:	265 kg
Abmessungen (lxbxh):	2,20 x 0,80 x 0,90 m
Arbeitsbreite:	2,00 m
Anzahl der Messer:	73 / 66 / 40
Ø Schneidmesser:	Ø 270 mm
Messerstärke:	3 mm Tungsten Tips oder 3 mm Manganstahl
Messerabstand:	30 mm
Fronttastwalze:	Ø 120 mm
Zusatzgewicht:	4 x 22 kg
Arbeitstiefe:	Max. 40 mm
Transportmaße:	405 kg lxbxh: 225 x 76 x 88 cm (In Stahlgestell)

Im Rahmen unserer kontinuierlichen Verbesserung behalten wir uns das Recht vor, Spezifikationen und Design ohne vorherige Ankündigung zu ändern.
Die Illustrationen zeigen nicht unbedingt die Standardversion der Maschine.

©TRILO 05/2018

Vertikutiereinheit VCU200

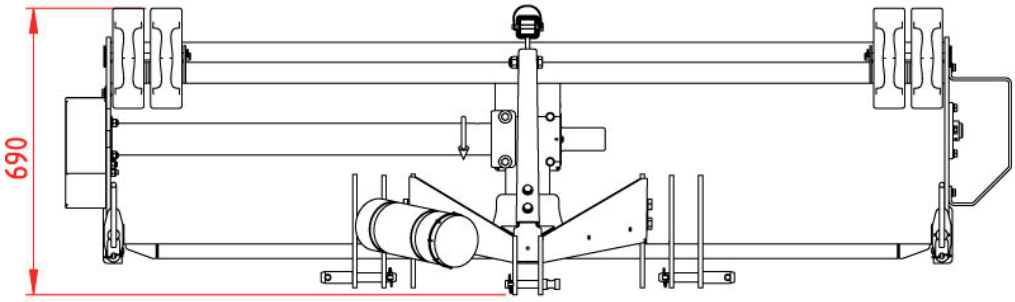

Vanmac BV / Astronaut 40 / 3824MJ Amersfoort /Die Niederlande / Tel: (+31) (0)33 456 45 50 / E-mail: info@trilo.com / www.trilo.com

©TRILO 05/2018