Barredoras aspiradoras de gran tamaño para barrer y recoger S10w - S20w

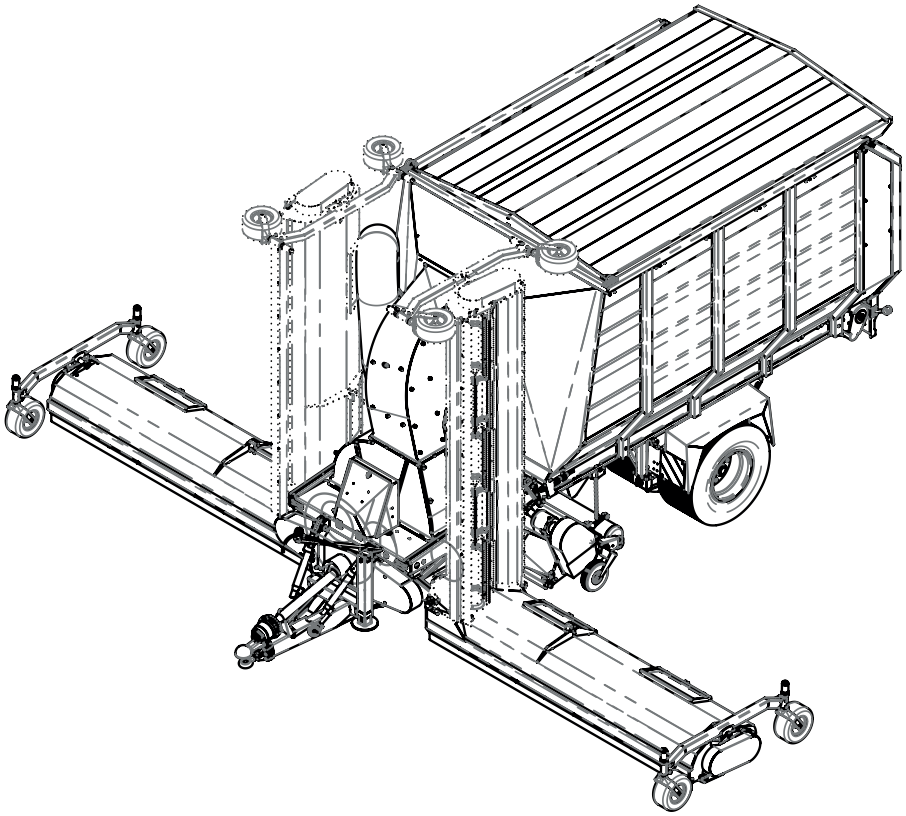

Especificaciones técnicas

Diámetro de la turbina / impulsor:	Ø 960mm
N° aspas del impulsor:	6
Potencia requerida:	80 - 100 pk (59 - 74 KW)
Toma de fuerza:	540/750/1000 RPM
Accionamiento:	TDF
Capacidad hidráulica requerida-vehículo:	180 bar - 40 l/min.
Conexión hidráulica requerida:	2x doble acción
Peso:	Depende de configuración
Dimensiones (LxANxAL):	Depende de configuración
Flujo de aire:	390 m^3/min.
Emisión sonora:	85 dB(A)
Volumen Tolva:	8 - 10 - 12 - 14 - 16 m^3
Ancho trabajo-Campana de succión:	6 -8 m
Neumáticos:	505/50R17 or 435

Bajo nuestra política de mejora continua, nos reservamos el derecho de cambiar las especificaciones y el diseño sin previo aviso. Las ilustraciones no necesariamente muestran la versión estándar de la máquina.

©TRILO 07/2019

Barredoras aspiradoras de gran tamaño para barrer y recoger S10w - S20w

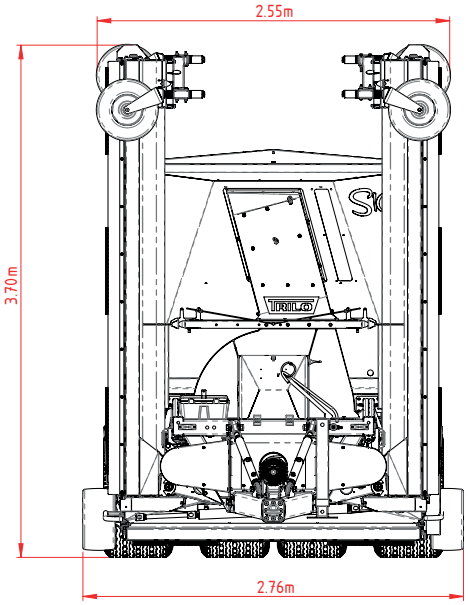

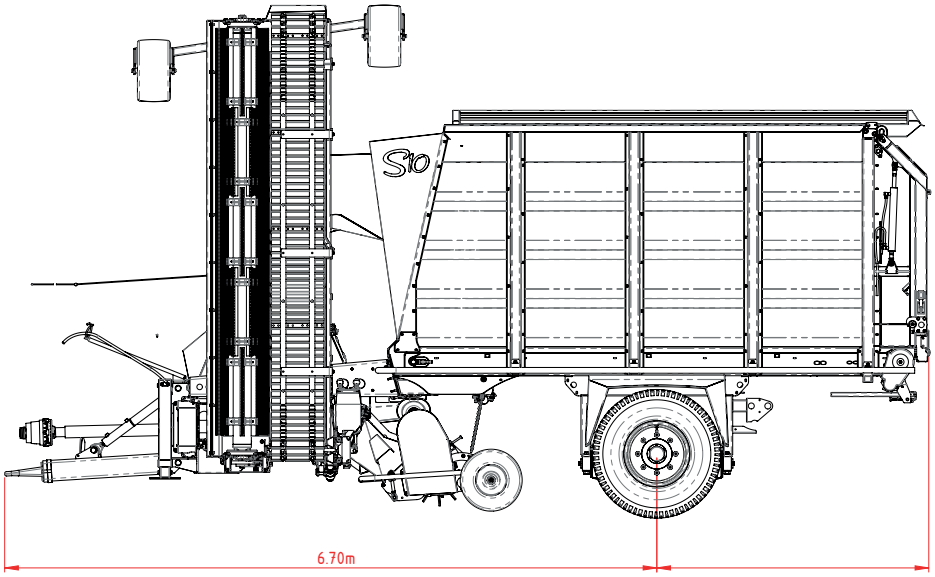

10 m³

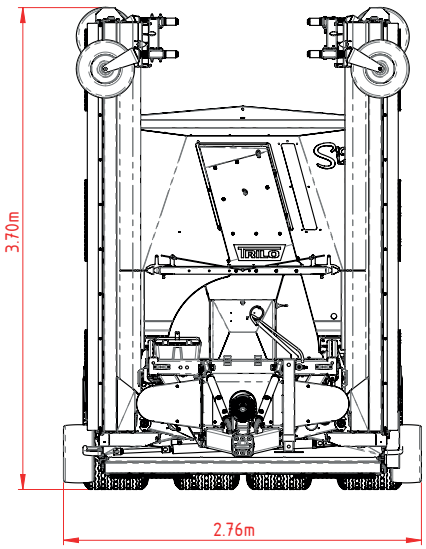

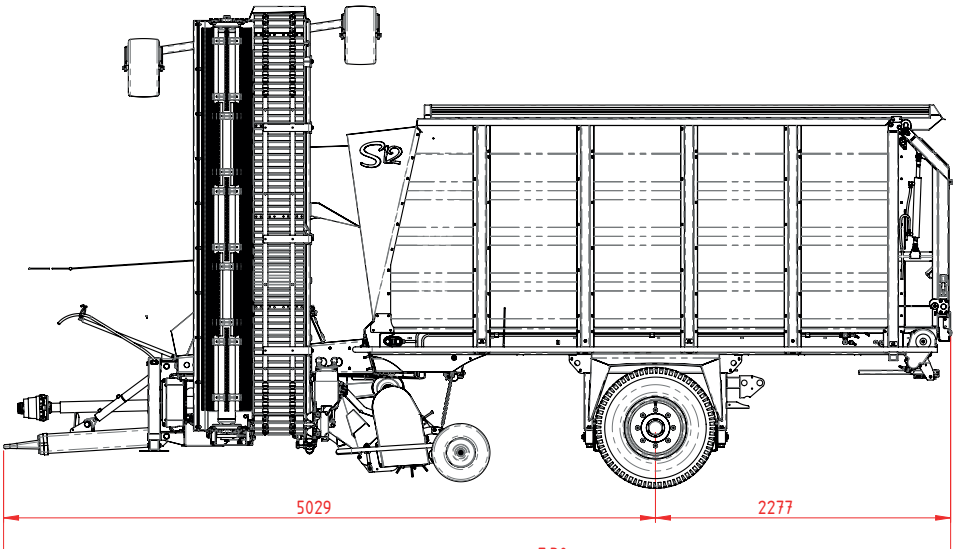

Measures are in mm

12 m³

Bajo nuestra política de mejora continua, nos reservamos el derecho de cambiar las especificaciones y el diseño sin previo aviso. Las ilustraciones no necesariamente muestran la versión estándar de la máquina.

©TRILO 03/2018

Barredoras aspiradoras de gran tamaño para barrer y recoger S10w - S20w

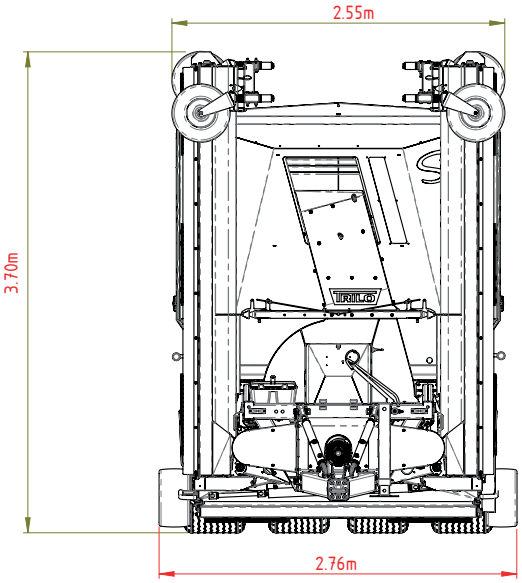

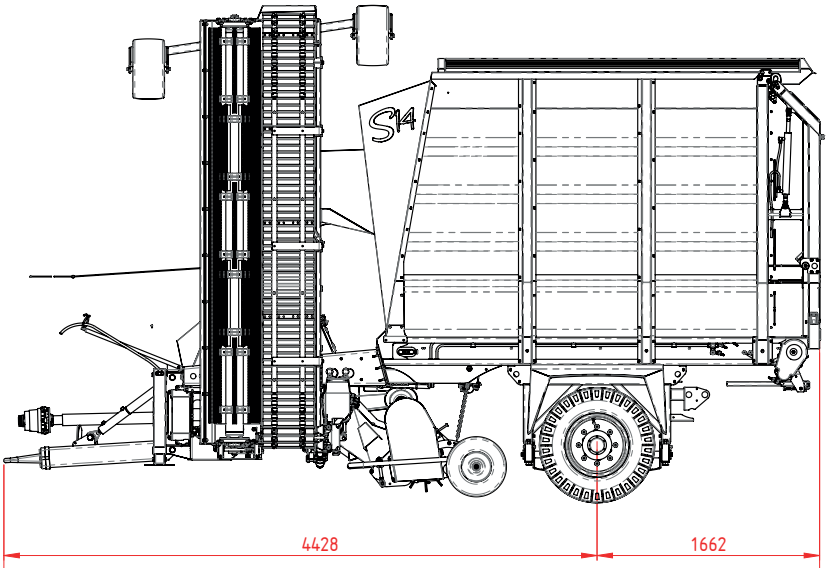

Measures are in mm

14 m³

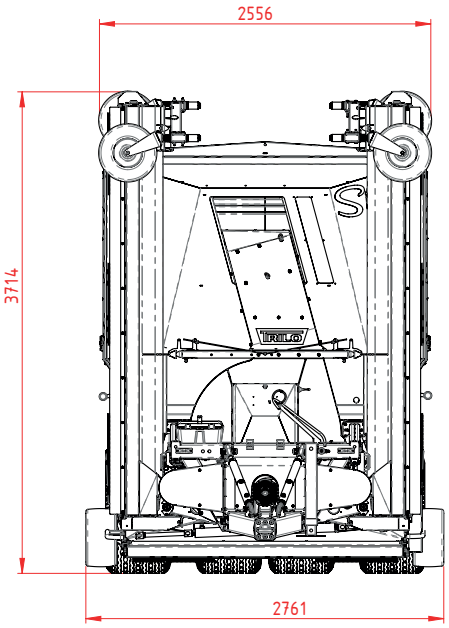

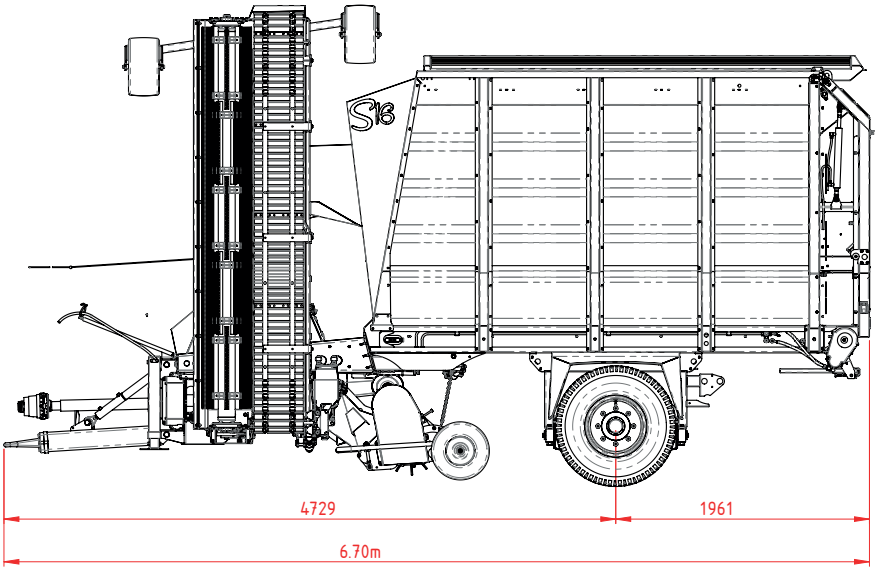

Measures are in mm

16 m³

Bajo nuestra política de mejora continua, nos reservamos el derecho de cambiar las especificaciones y el diseño sin previo aviso. Las ilustraciones no necesariamente muestran la versión estándar de la máquina.

©TRILO 07/2019

Barredoras aspiradoras de gran tamaño para barrer y recoger S10w - S20w

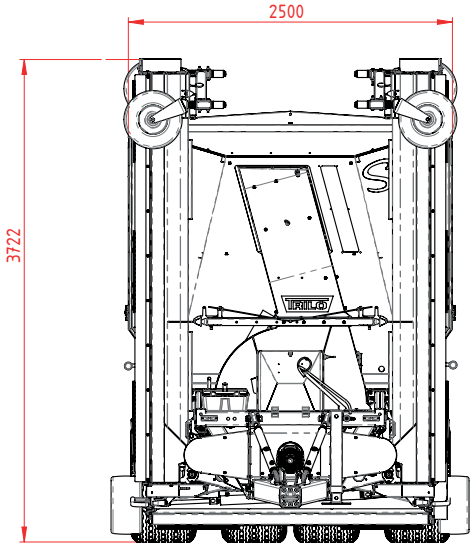

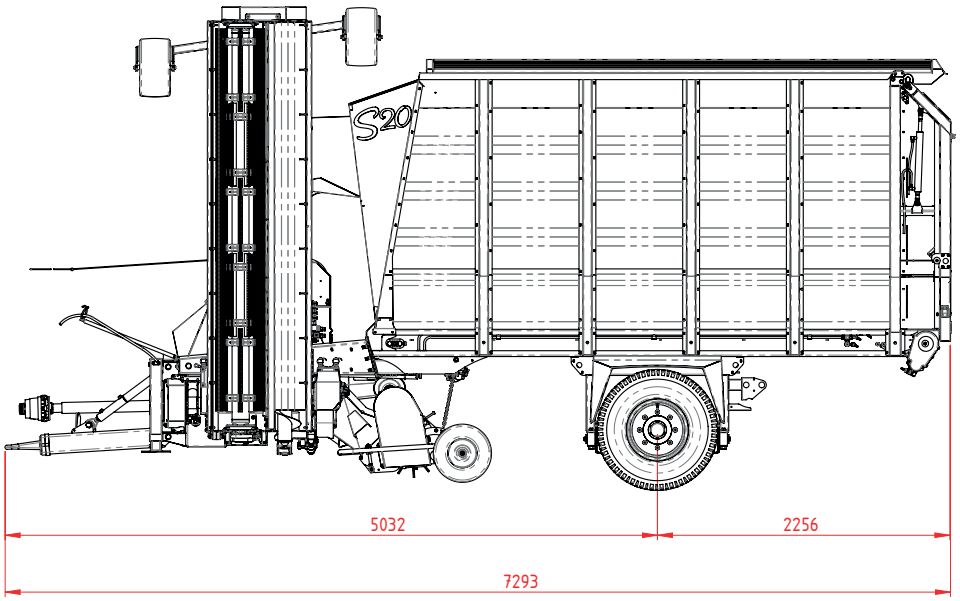

20 m³

Measures are in mm

Bajo nuestra política de mejora continua, nos reservamos el derecho de cambiar las especificaciones y el diseño sin previo aviso. Las ilustraciones no necesariamente muestran la versión estándar de la máquina.

©TRILO 07/2019

S10w - S20w Chasis

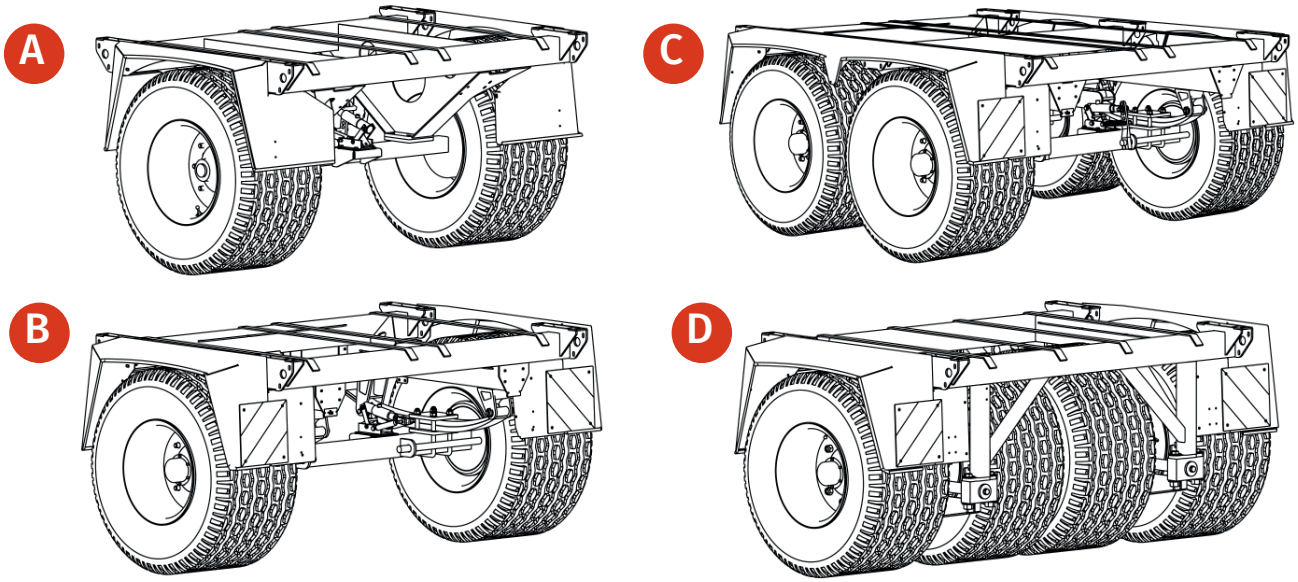

Bogie Type	**A**	**B**	**C**	**D**
Overall Width	Single 2.00 m	Single 2.30 m	Tandem 2.30 m	Pendling 2.50 m
Parabolic Spring	-	●	●	●
Dual Air Brakes	●	●	●	●
Dual Hydrolic Brakes	●	●	●	●
Single Hydrolic Brakes	●	●	●	●
Overun Brakes	●	●	-	-
Lawn Tyres 500/50R17	●	●	●	●
Ridemax 500/50R17 Tyres	●	●	●	●
Marathon 435/50R19 Tyres	●	●	●	-
Available on model:				
S8	●	●	-	-
S10	●	●	●	●
S12	-	●	●	●
S14	-	●	-	●
S16	-	-	●	●
S20	-	-	●	●

Vanmac BV / Astronaut 40 / 3824MJ Amersfoort / the Netherlands / Tel: (+31) (0)33 456 45 50 / E-mail: info@trilo.com / www.trilo.com

©TRILO 07/2019