SU40TL Laubverladegebläse

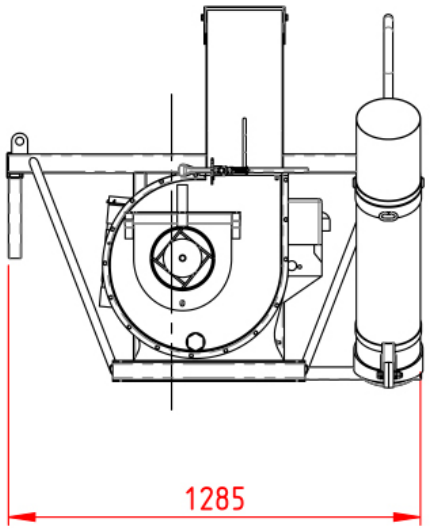

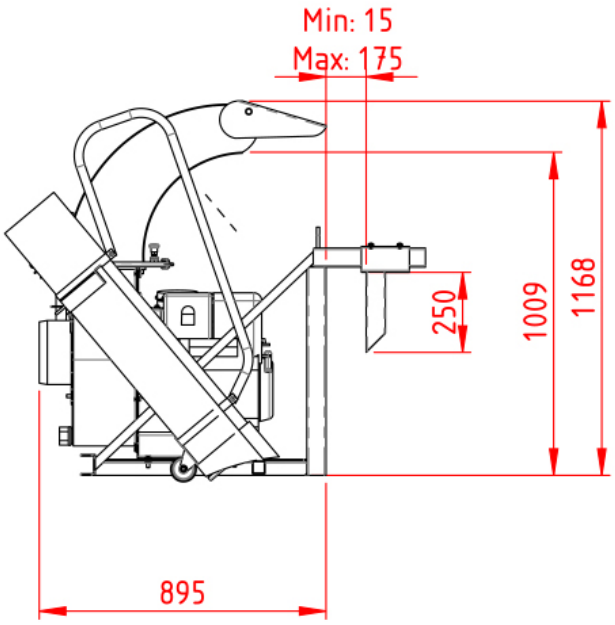

Maße sind in mm

Technische Spezifikationen

gebläse:	Ø 400 mm
Flügel/Turbine:	4
Antrieb:	Keilriemen
Gewicht:	175 kg
Abmessungen (LxBxH):	0,90 x 1,29 x 1,17 m
Motor:	Honda GXV340 (Rückschlag)
Luftdurchsatz:	180m3/min.
Geräuschemission:	106 dB(A)
Handschlauch:	Ø 200 mm mit 5 Meter Radius

Im Rahmen unserer kontinuierlichen Verbesserung behalten wir uns das Recht vor, Spezifikationen und Design ohne vorherige Ankündigung zu ändern.
Die Illustrationen zeigen nicht unbedingt die Standardversion der Maschine.

Vanmac BV / Astronaut 40 / 3824MJ Amersfoort / Die Niederlande / Tel: (+31) (0)33 456 45 50 / E-mail: info@trilo.com / www.trilo.com

©TRILO 06/2020