SU60 Equipos de aspiración compactos

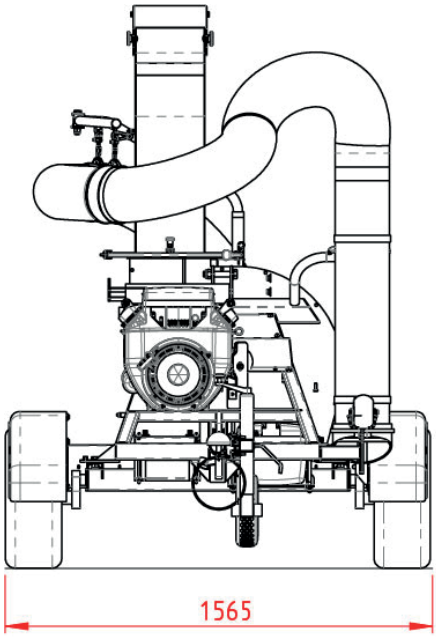

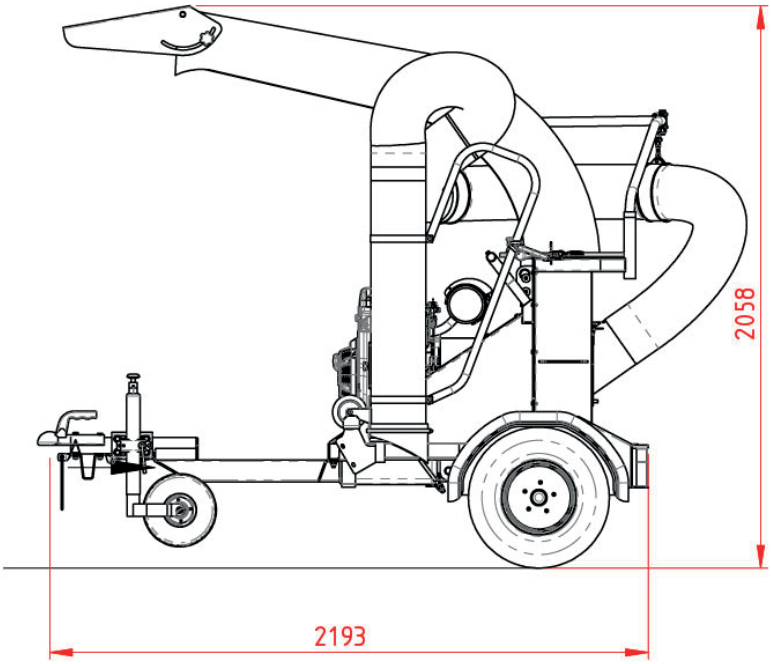

Especificaciones técnicas

Diámetro de la turbina / impulsor:	**Ø 600 mm**
N° aspas del impulsor:	**4**
Accionamiento:	**Correas**
Peso:	**440 kg**
Dimensiones (LxANxAL):	**2,70 x 1,63 x 2,14 m**
Motor:	**Honda GX-630 (15,5 kW; arranque eléctrico)**
Velocidad:	**80 km/h**
Capacidad de aire: (m3 / min.)	**240 m^3/min.**
Emisión sonora:	**106 dB(A)**
Manguera de succión:	**Ø 250 mm** con 5 metros de radio
Neumáticos:	**20.5 x 8.0-10**

Bajo nuestra política de mejora continua, nos reservamos el derecho de cambiar las especificaciones y el diseño sin previo aviso. Las ilustraciones no necesariamente muestran la versión estándar de la máquina.

Vanmac BV / Astronaut 40 / 3824MJ Amersfoort / Holanda / Tel: (+31) (0)33 456 45 50 / E-mail: info@trilo.com / www.trilo.com

©TRILO 07/2020