# Grote multifunctionele zuigwagens (Type M8 t/m M20)

## Techniche specificaties

| | |
|---|---|
| Diameter turbine/waaierblad: | Ø 960 mm |
| Aantal bladen waaierblad: | 6 |
| Aftakas vermogen met zuigslang: | 65 - 100 pk (49 – 75 KW) |
| Aftakas vermogen vegen & verzamelen: | 75 - 110 pk (51 - 81 kW) |
| Aftakas vermogen maaien & verzamelen: | 90 - 130 pk (66 - 130 kW) |
| Aftakas-aandrijving: | 540/750/1000 RPM |
| Aandrijving: | Aftakas |
| Gewicht: | Hangt af van de configuratie |
| Benodigde oliecapaciteit (hydrauliek) voertuig: | 180 bar - 40 l/min. |
| Benodigde aansluitingen voor hydrauliek: | 2x dubbelwerkende aansluitingen |
| Luchtcapaciteit: | 390 $m^3$/min. |
| Geluidsvermogen: | 85 dB(A) |
| Inhoud laadbak: | 8 - 10 - 12 - 14 - 16 - 20 $m^3$ |
| Handloopslang: | Ø 250 - 5 + 1 m |
| Zuigslang: | Ø 350 mm - 4 m |
| Zuigmond/ werkbreedte: | 180 - 210 - 240 - 300cm |
| Banden: | 505/50R17 of 435 |

## 8 $m^3$

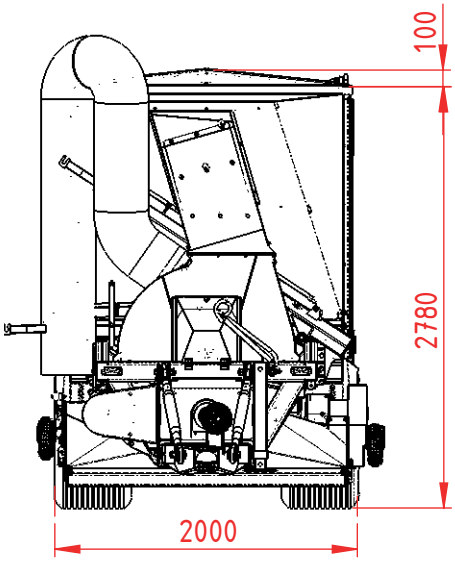


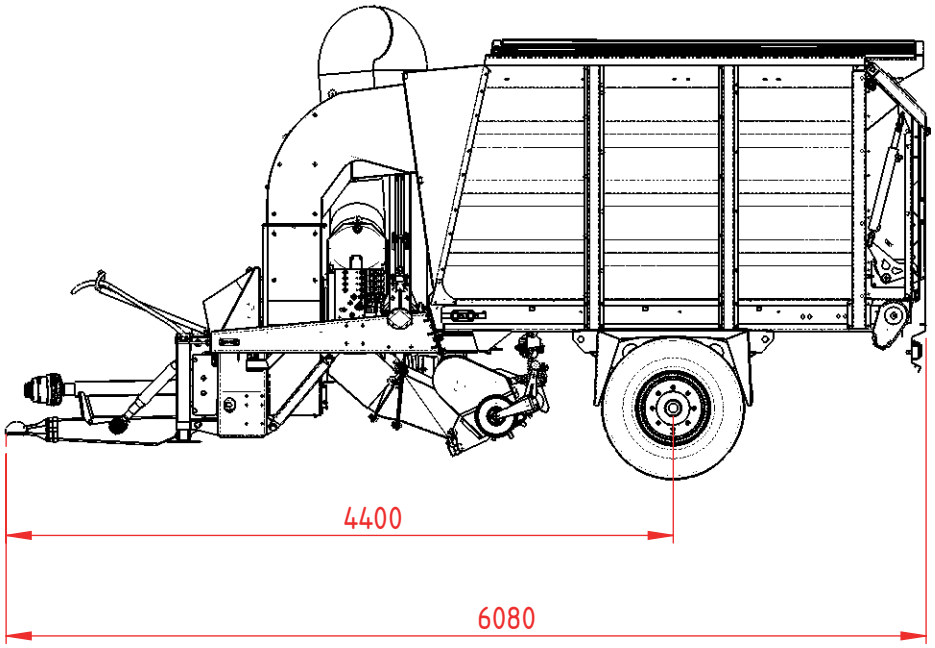


*In het kader van ons beleid van voortdurende verbetering behouden wij ons het recht voor om specificaties en ontwerpen zonder voorafgaande kennisgeving te wijzigen. De illustraties ijn niet per se de standaardversie van de machine.*

©TRILO 03/2018

## 10 m³

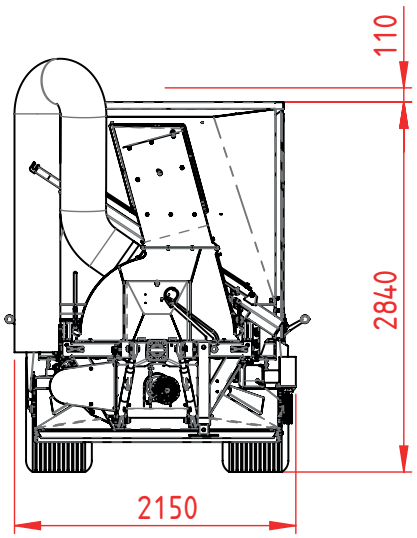


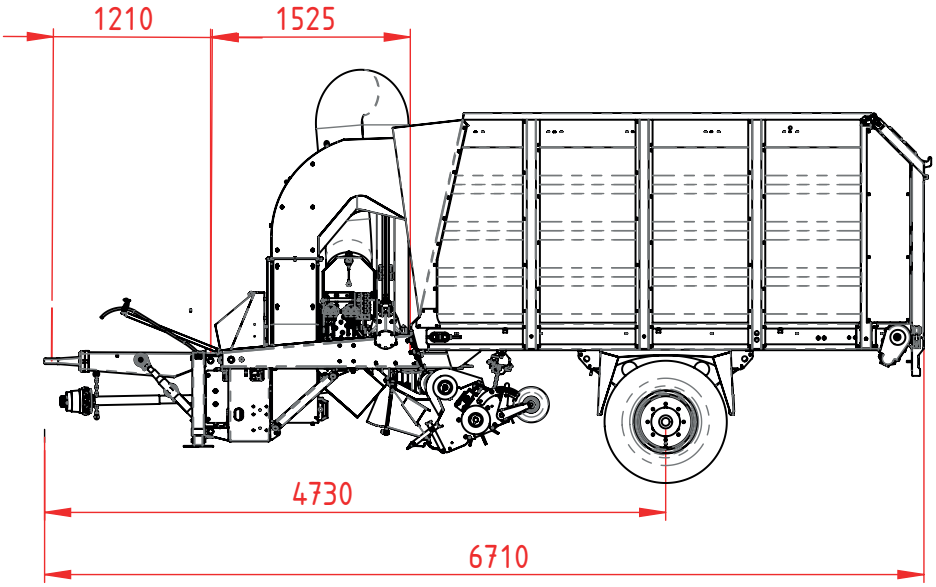


## 12 m³

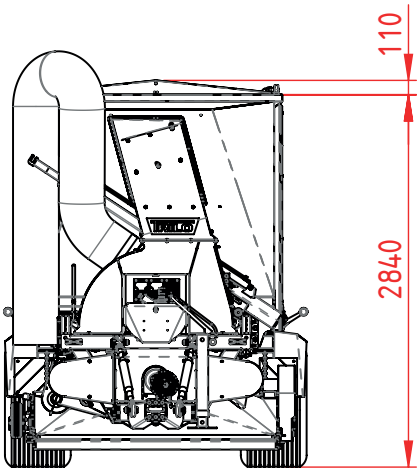


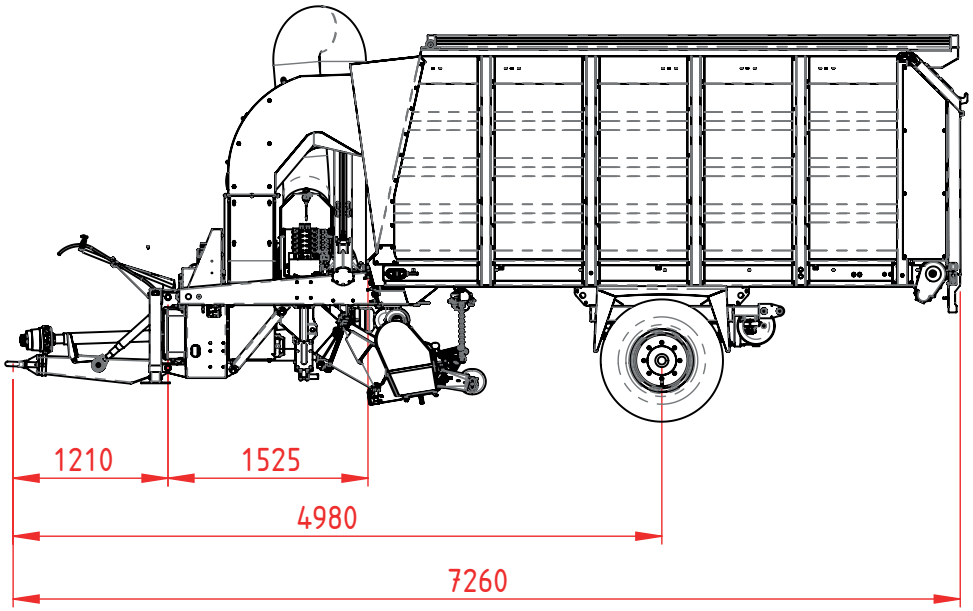


*In het kader van ons beleid van voortdurende verbetering behouden wij ons het recht voor om specificaties en ontwerpen zonder voorafgaande kennisgeving te wijzigen. De illustraties ijn niet per se de standaardversie van de machine.*

©TRILO 03/2018

## 14 m³

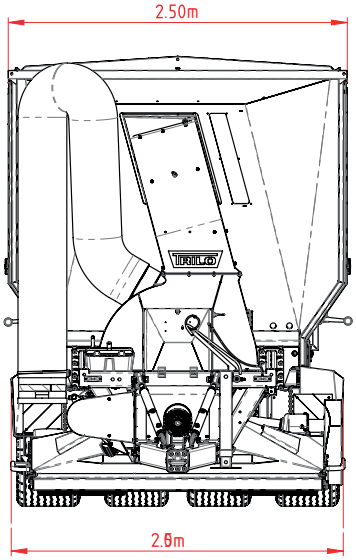


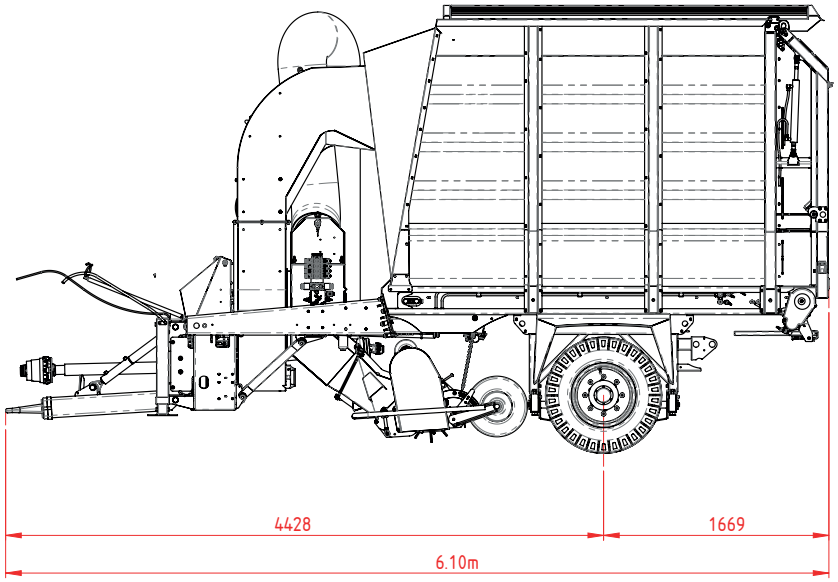


## 16 m³

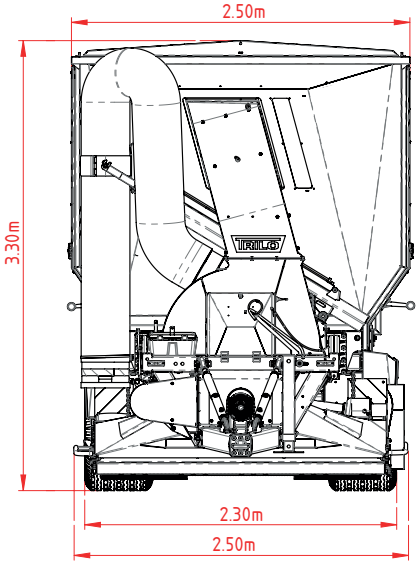


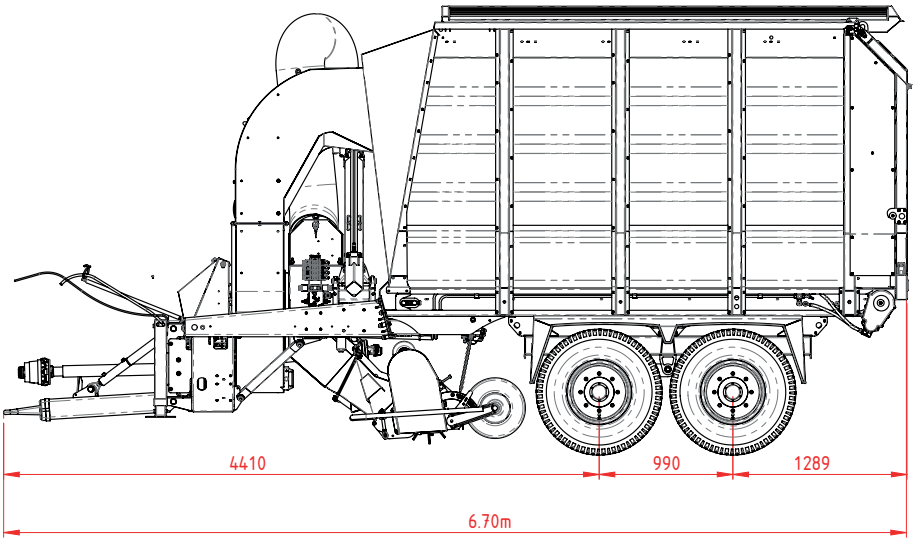


*In het kader van ons beleid van voortdurende verbetering behouden wij ons het recht voor om specificaties en ontwerpen zonder voorafgaande kennisgeving te wijzigen. De illustraties ijn niet per se de standaardversie van de machine.*

©TRILO 03/2018

## 20 m³

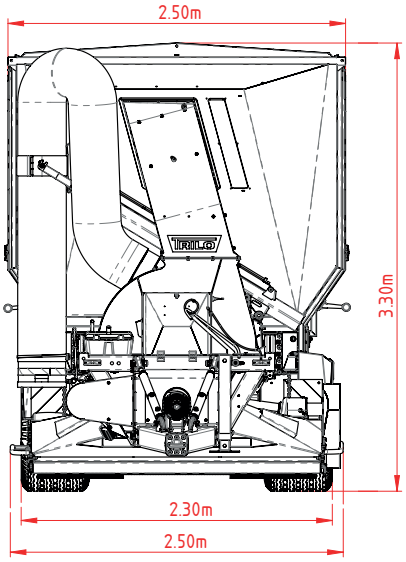


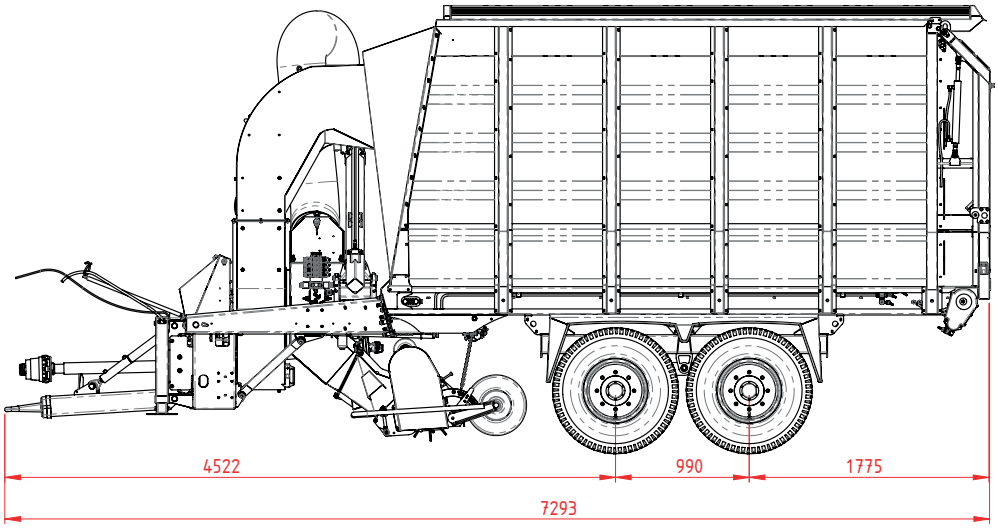


*In het kader van ons beleid van voortdurende verbetering behouden wij ons het recht voor om specificaties en ontwerpen zonder voorafgaande kennisgeving te wijzigen. De illustraties ijn niet per se de standaardversie van de machine.*

©TRILO 03/2018

# Werkarm zuigslang

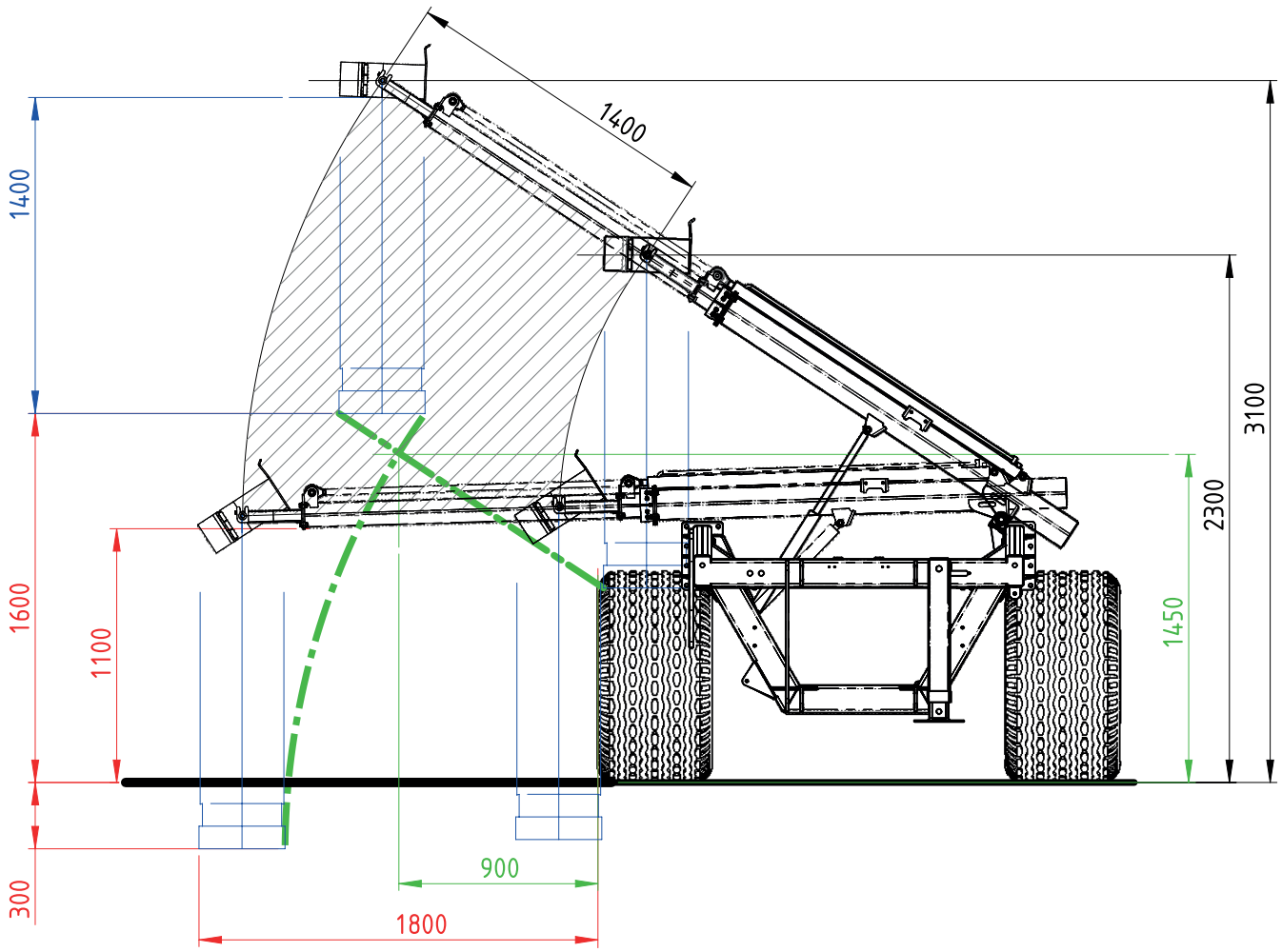


*In het kader van ons beleid van voortdurende verbetering behouden wij ons het recht voor om specificaties en ontwerpen zonder voorafgaande kennisgeving te wijzigen. De illustraties zijn niet per se de standaardversie van de machine.*

**©TRILO 07/2019**

# Zuigmond overzicht

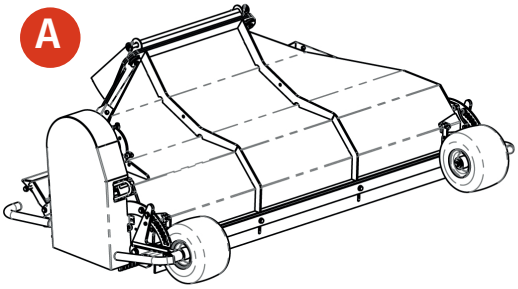


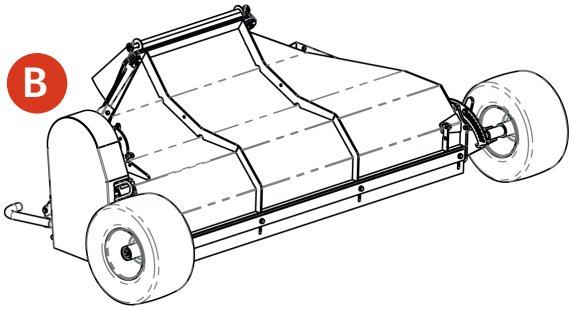


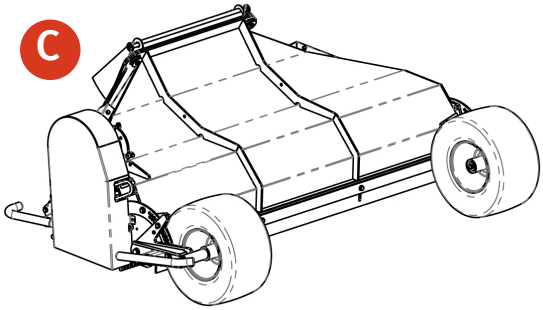


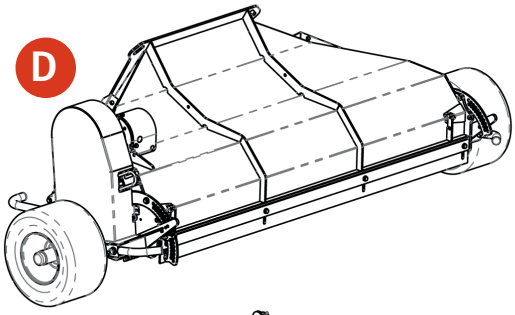


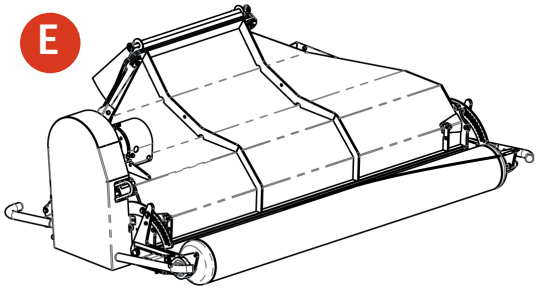


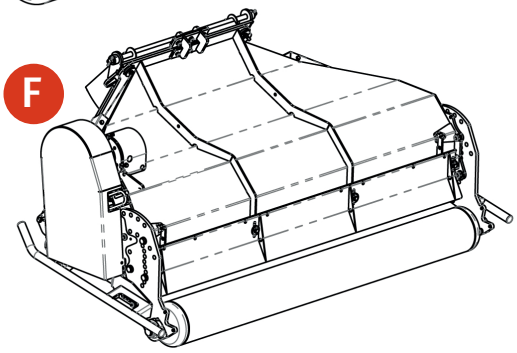


| | | | | *Working width - Overall width* | | | | |
|---|---|---|---|---|---|---|---|---|
| **Type** | **Roller/Tire** | **Roller/Tyre Type** | **Height range** | **1.80 m** | **2.10 m** | **2.40 m** | **3.00 m** | **Field of application** |
| **A** | 11 x 7.00 (Default) | Air or Foam Filled Tyre | -5..13 cm | 2.12 m | 2.42 m | 2.72 m | 3.32 m | General, Road use, Offroad, Compact |
| **B** | 18 x 9.50 (Slick) | Air or Foam Filled Tyre | -5..15 cm | 2.46 m | 2.76 m | 3.06 m | 3.66 m | Turf Production Wide Area Collector |
| **C** | 18 x 9.50 (Slick) | Air or Foam Filled Tyre | -5..15 cm | 2.12 m | 2.42 m | 2.72 m | 3.32 m | Turf Production Wide Area Collector |
| **D** | 16 x 9.50 | Air or Foam Filled Tyre | -5..10 cm | 2.70 m | 3.00 m | 3.30 m | 3.90 m | Golf course |
| **E** | Roller (Default) | Steel | -5..15 cm | 2.12 m | 2.42 m | 2.72 m | x | Mowing |
| **F** | Roller HD | Steel | -5..24 | 2.14 m | 2.44m | 2.74m | x | Mowing (high cut) |

*In het kader van ons beleid van voortdurende verbetering behouden wij ons het recht voor om specificaties en ontwerpen zonder voorafgaande kennisgeving te wijzigen. De illustraties zijn niet per se de standaardversie van de machine.*

©TRILO 03/2021

# Onderstellen overzicht

A

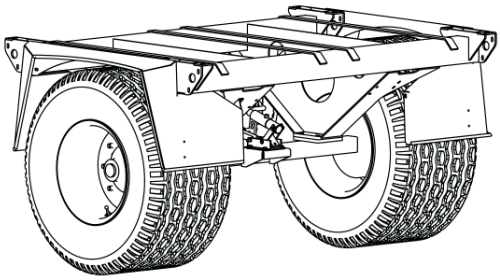

C

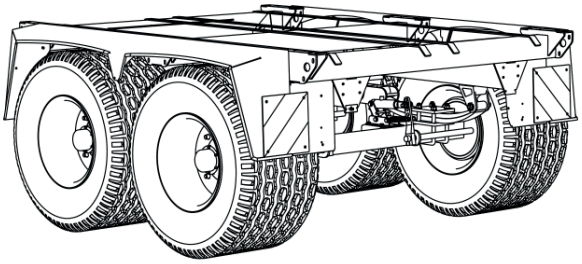

B

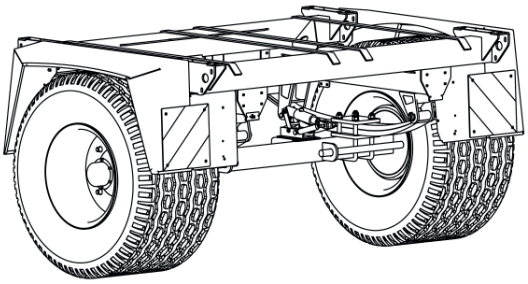

D

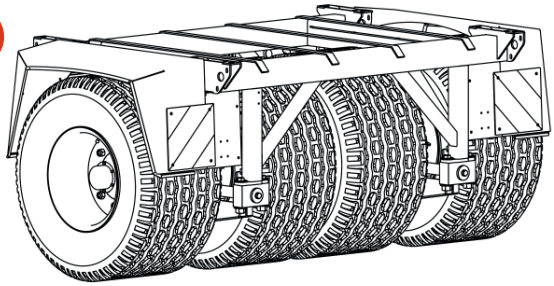

| **Bogie Type** | **A** | **B** | **C** | **D** |
|---|---|---|---|---|
| Overall Width | Single 2.00 m | Single 2.30 m | Tandem 2.30 m | Pendling 2.50 m |
| Parabolic Spring | - | ● | ● | ● |
| Dual Air Brakes | ● | ● | ● | ● |
| Dual Hydrolic Brakes | ● | ● | ● | ● |
| Single Hydrolic Brakes | ● | ● | ● | ● |
| Overun Brakes | ● | ● | - | - |
| Lawn Tyres 500/50R17 | ● | ● | ● | ● |
| Ridemax 500/50R17 Tyres | ● | ● | ● | ● |
| Marathon 435/50R19 Tyres | ● | ● | ● | - |
| **Available on model:** | | | | |
| S8 | ● | ● | - | - |
| S10 | ● | ● | ● | ● |
| S12 | - | ● | ● | ● |
| S14 | - | ● | - | ● |
| S16 | - | - | ● | ● |
| S20 | - | - | ● | ● |

**Vanmac BV / Astronaut 40 / 3824MJ Amersfoort /Nederland** / Tel: (+31) (0)33 456 45 50 / E-mail: info@trilo.com / www.trilo.com

©TRILO 03/2021